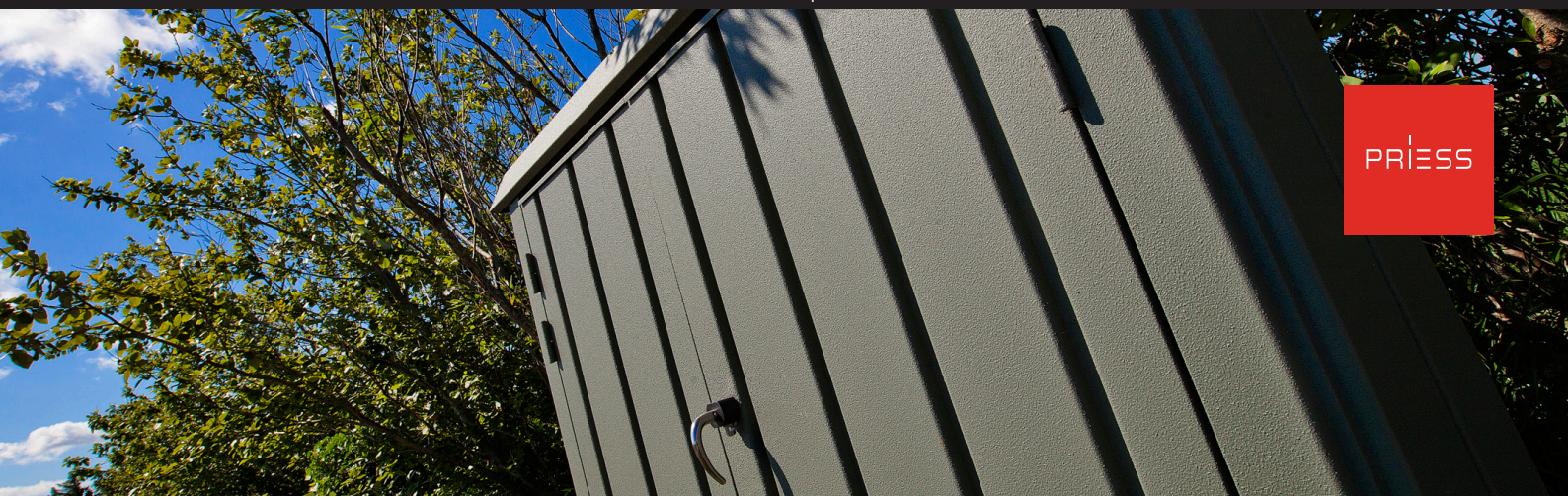

DATENBLATT

SCHALTSCHRANK - TYP 800 TIEFE 600

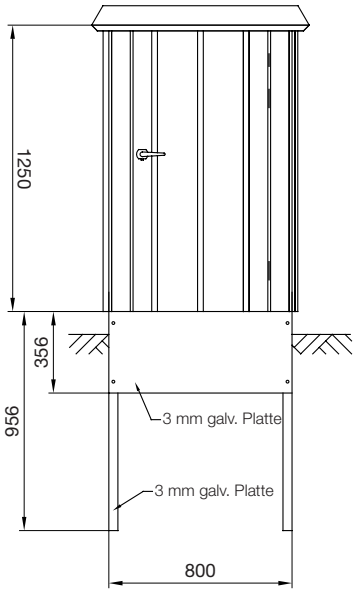

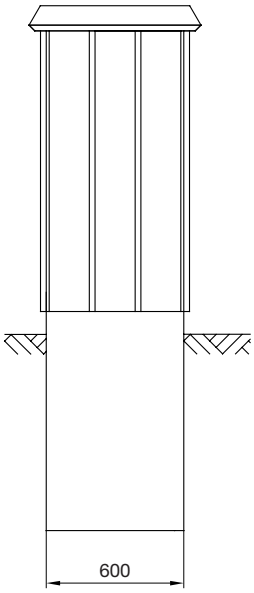

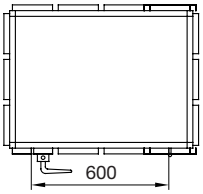

BESCHREIBUNG
Der Schaltschrank ist auf einem Rahmen aus Vierkantrohren aufgebaut, der anschließend mit Aluzink-Profilblechen verkleidet wird. Der Schaltschrank ist für ein Vorhängeschloss vorbereitet und kann nach individuellen Kundenanforderungen hergestellt werden.

MATERIALIEN
Rahmen: Vierkantrohr, 25x25x2 mm.
Seiten: Aluzinkblech, 1,25 mm.
Dach: Aluzinkblech, 1,25 mm.
Fundament: Blech, 3 mm.
FU-Abdeckung: Blech, 3 mm.

FARVE
Males som standard i URKI-TEXT strukturmaling i valgfri farve efter RAL skalaen.

STANDARD-OBERFLÄCHENBEHANDLUNG:
Rahmen, Fundament und FU-Abdeckung: Feuerverzinkt lt. DS/EN 1461
Seiten und Dach: Aluzinkblech lt. DS/EN 10364
Außenanstrich des Schranks: C4-H lt. DS/EN 12944

OPTIONEN:
Außenanstrich des Schranks: C5-H lt. DS/EN 12944
Fundament: Anstrich IM3 lt. DS/EN12944

SCHALTSCHRANK - TYP 800

			AUSSENMASS MM			INNENMASS MM			MONTAGEPLATTE	
TYP	WAREN NR.	BESKRIVELSE	B	D	H	B	D	H	B	H
800		SCHRANK	850	650	1400	750	525	1200		
		FUNDAMENT	795	595						
		TÜRÖFFNUNG	560		1150					
									750	1200

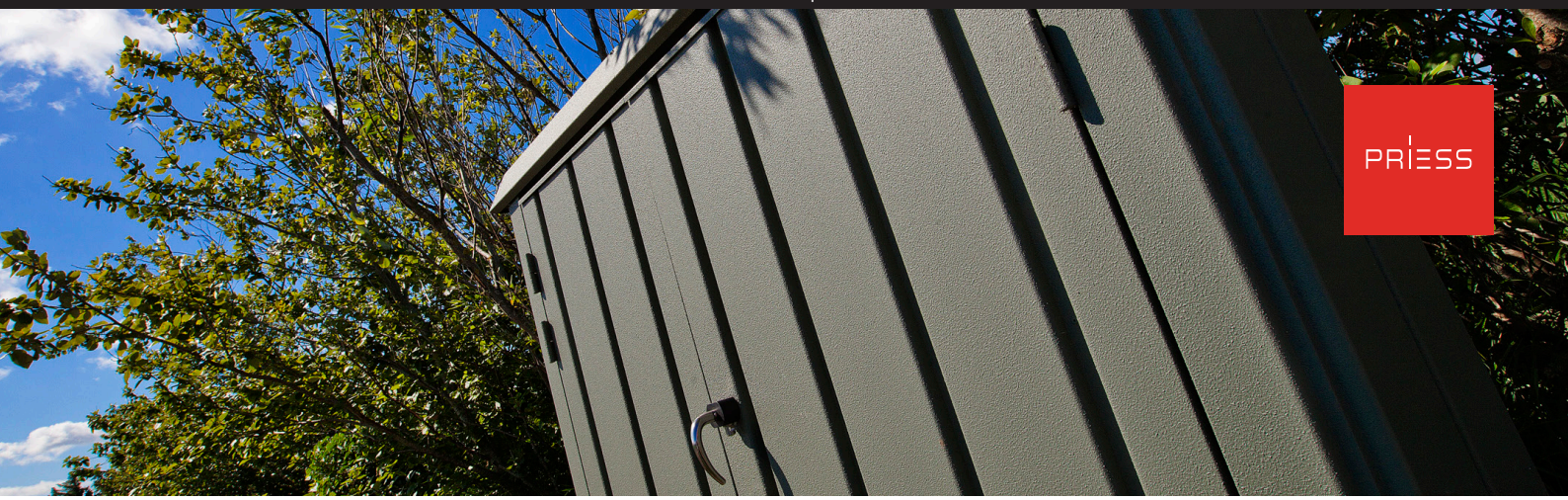

DATENBLATT

SCHALTSCHRANK - TYP 1200 TIEFE 600

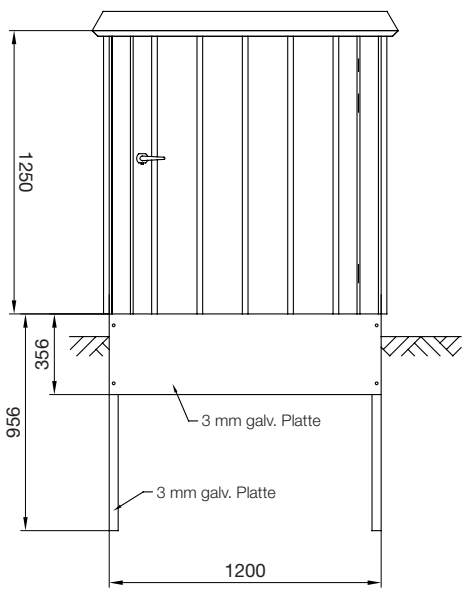

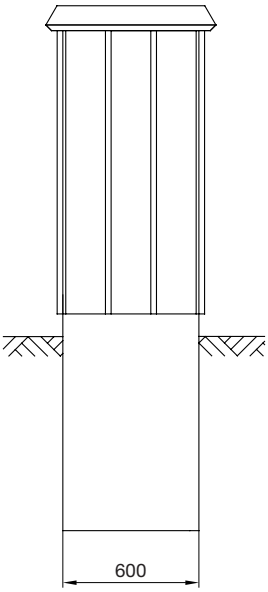

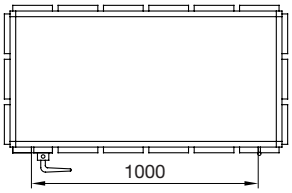

BESCHREIBUNG
Der Schaltschrank ist auf einem Rahmen aus Vierkantrohren aufgebaut, der anschließend mit Aluzink-Profilblechen verkleidet wird. Der Schaltschrank ist für ein Vorhängeschloss vorbereitet und kann nach individuellen Kundenanforderungen hergestellt werden.

MATERIALIEN
Rahmen: Vierkantrohr, 25x25x2 mm.
Seiten: Aluzinkblech, 1,25 mm.
Dach: Aluzinkblech, 1,25 mm.
Fundament: Blech, 3 mm.
FU-Abdeckung: Blech, 3 mm.

FARBE
Wird standardmäßig mit URKI-TEXT Strukturfarbe in einer Farbe eigener Wahl lt. RAL-Skala gestrichen.

STANDARD-OBERFLÄCHENBEHANDLUNG:
Rahmen, Fundament und FU-Abdeckung: Feuerverzinkt lt. DS/EN 1461
Seiten und Dach: Aluzinkblech lt. DS/EN 10364
Außenanstrich des Schranks: C4-H lt. DS/EN 12944

OPTIONEN
Außenanstrich des Schranks: C5-H lt. DS/EN 12944
Fundament: Anstrich IM3 lt. DS/EN12944

SCHALTSCHRANK - TYP 1200

			AUSSENMASS MM			INNENMASS MM			MONTAGEPLATTE	
TYP	WAREN NR.	BESCHREIBUNG	B	D	H	B	D	H	B	H
1200		SCHRANK	1250	650	1400	1150	525	1200		
		FUNDAMENT	1195	595						
		TÜRÖFFNUNG	960		1150					
									1150	1200

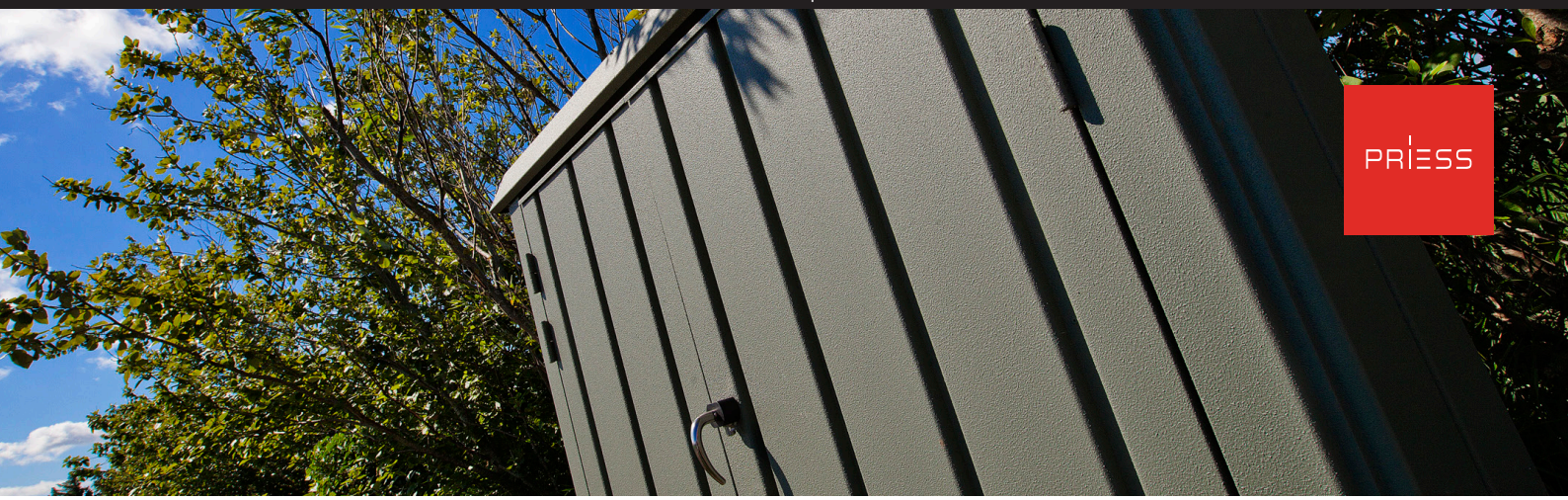

DATENBLATT

SCHALTSCHRANK - TYP 1600 TIEFE 600

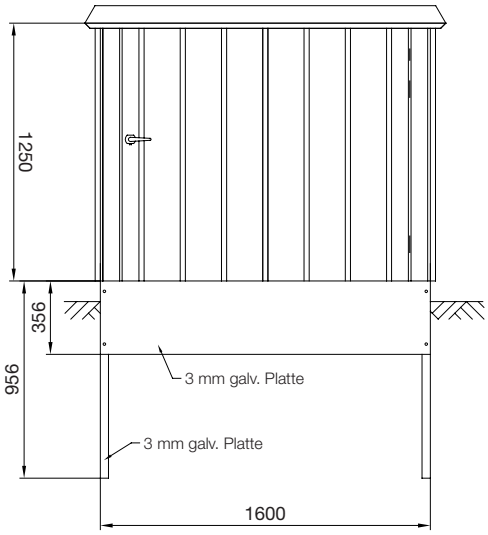

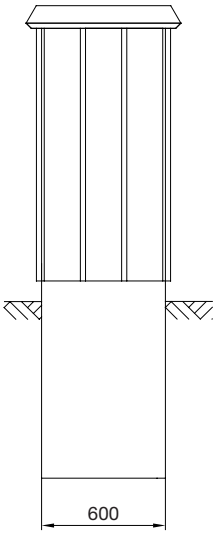

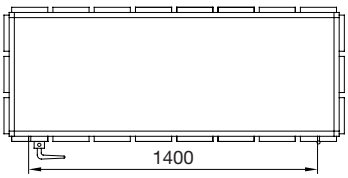

BESCHREIBUNG
Der Schaltschrank ist auf einem Rahmen aus Vierkantrohren aufgebaut, der anschließend mit Aluzink-Profilblechen verkleidet wird. Der Schaltschrank ist für ein Vorhängeschloss vorbereitet und kann nach individuellen Kundenanforderungen hergestellt werden.

MATERIALIEN
Rahmen: Vierkantrohr, 25x25x2 mm.
Seiten: Aluzinkblech, 1,25 mm.
Dach: Aluzinkblech, 1,25 mm.
Fundament: Blech, 3 mm.
FU-Abdeckung: Blech, 3 mm.

FARBE
Wird standardmäßig mit URKI-TEXT Strukturfarbe in einer Farbe eigener Wahl lt. RAL-Skala gestrichen.

STANDARD-OBERFLÄCHENBEHANDLUNG:
Rahmen, Fundament und FU-Abdeckung: Feuerverzinkt lt. DS/EN 1461
Seiten und Dach: Aluzinkblech lt. DS/EN 10364
Außenanstrich des Schranks: C4-H lt. DS/EN 12944

OPTIONEN
Außenanstrich des Schranks: C5-H lt. DS/EN 12944
Fundament: Anstrich IM3 lt. DS/EN12944

SCHALTSCHRANK - TYP 1600

			AUSSENMASS MM			INNENMASS MM			MONTAGEPLATTE	
TYP	WAREN NR.	BESCHREIBUNG	B	D	H	B	D	H	B	H
1600		SCHRANK	1650	650	1400	1550	525	1200		
		FUNDAMENT	1595	595						
		TÜRÖFFNUNG	1360		1150					
									1550	1200

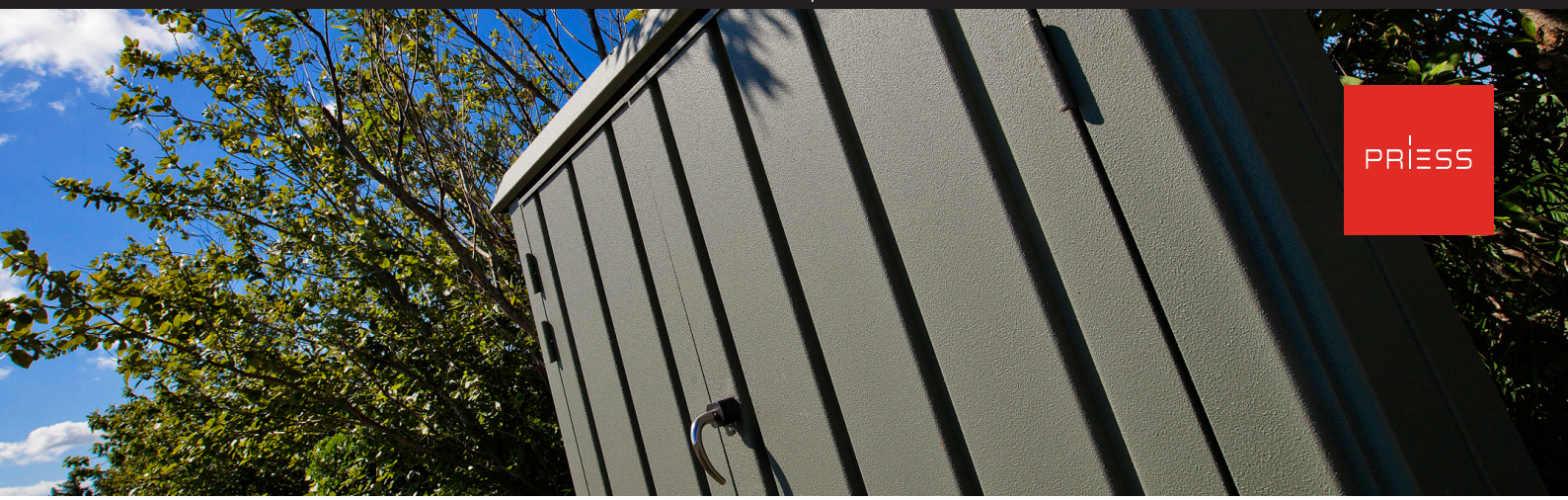

DATENBLATT

SCHALTSCHRANK - TYP 2000 TIEFE 600

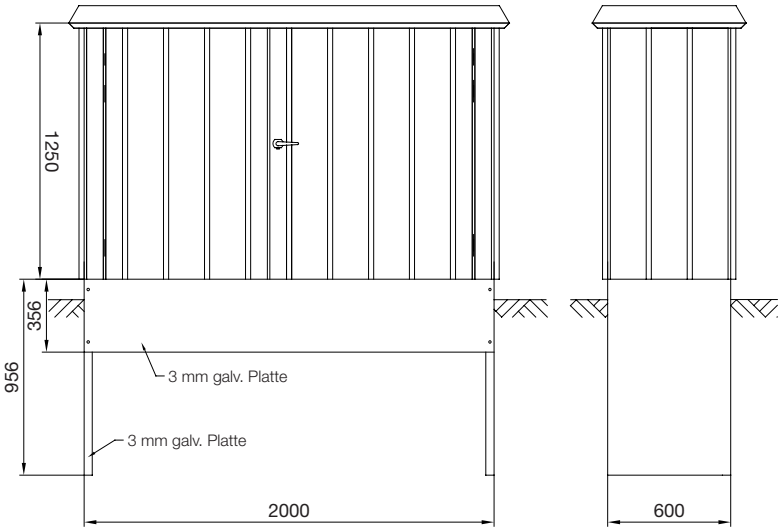

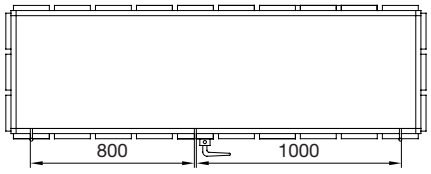

BESCHREIBUNG
Der Schaltschrank ist auf einem Rahmen aus Vierkantrohren aufgebaut, der anschließend mit Aluzink-Profilblechen verkleidet wird. Der Schaltschrank ist für ein Vorhängeschloss vorbereitet und kann nach individuellen Kundenanforderungen hergestellt werden.

MATERIALIEN
Rahmen: Vierkantrohr, 25x25x2 mm.
Seiten: Aluzinkblech, 1,25 mm.
Dach: Aluzinkblech, 1,25 mm.
Fundament: Blech, 3 mm.
FU-Abdeckung: Blech, 3 mm.

FARBE
Wird standardmäßig mit URKI-TEXT Strukturfarbe in einer Farbe eigener Wahl lt. RAL-Skala gestrichen.

STANDARD-OBERFLÄCHENBEHANDLUNG:
Rahmen, Fundament und FU-Abdeckung: Feuerverzinkt lt. DS/EN 1461
Seiten und Dach: Aluzinkblech lt. DS/EN 10364
Außenanstrich des Schranks: C4-H lt. DS/EN 12944

OPTIONEN
Außenanstrich des Schranks: C5-H lt. DS/EN 12944
Fundament: Anstrich IM3 lt. DS/EN12944

SCHALTSCHRANK - TYP 2000

			AUSSENMASS MM			INNENMASS MM			MONTAGEPLATTE	
TYP	WAREN NR.	BESCHREIBUNG	B	D	H	B	D	H	B	H
2000		SCHRANK	2050	650	1400	1950	525	1200		
		FUNDAMENT	1995	595						
		TÜRÖFFNUNG	1760		1150					
									1950	1200